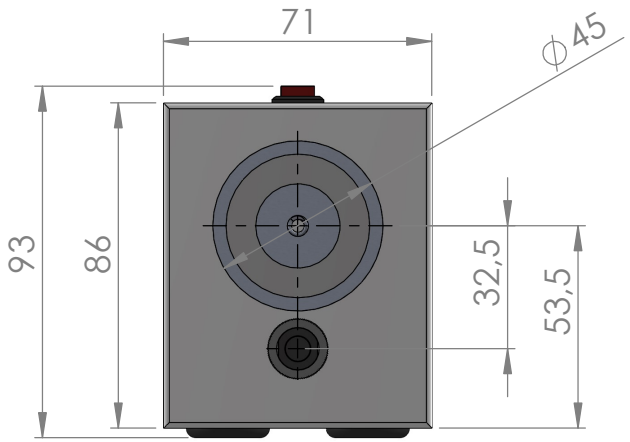


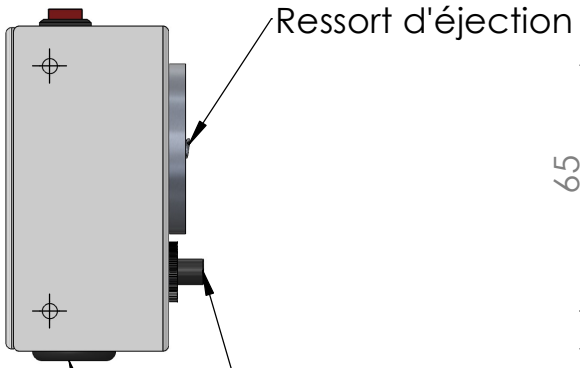


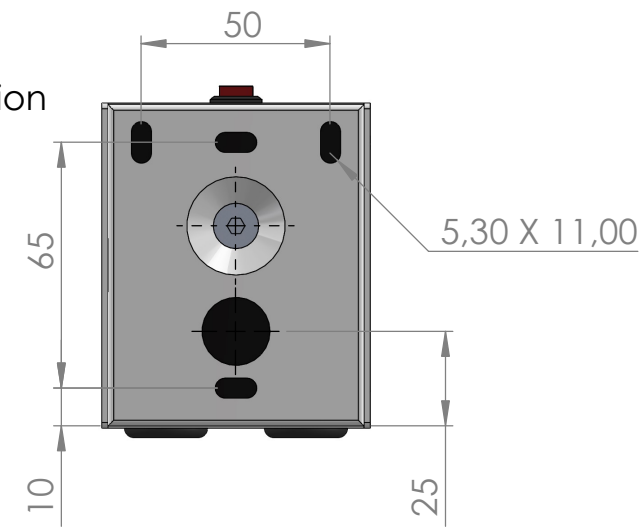


Contact de position

Entrées de câble de connection

Bouton de libération de porte ( coupure de l'alimentation)

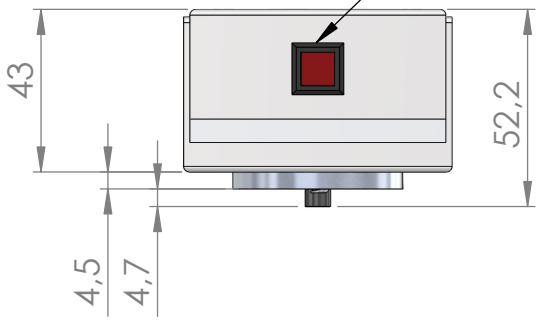


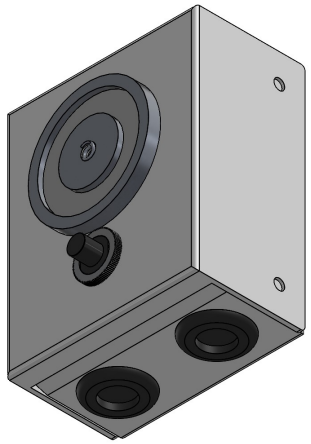

Les informations contenues dans cette mise en plan sont la propiété de PERJES-SAS.
Toute reproduction partielle ou totale sans l'autorisation écrite de PERJES-SAS est interdite.

NE PAS CHANGER L'ECHELLE

REVISION A

PERJES - SAS
4/6 Bd de Beaubourg - 77183 Croissy Beaubourg

Informations sur la dernière révision :

| | Nom | DATE |
|---|---|---|
| Créateur | Florian F | 20/02/2024 |
| Vérif. | | |

SAUF INDICATION CONTRAIRE:

- LES COTES SONT EN MILLIMETRES
- TOLERANCES:
  LINEAIRES: +/- 0.1 mm
  ANGULAIRES: +/- 0.1 °

TITRE:

# VEM45 - BIBS

ECHELLE:1:2 | FEUILLE 1 SUR 1 | A4