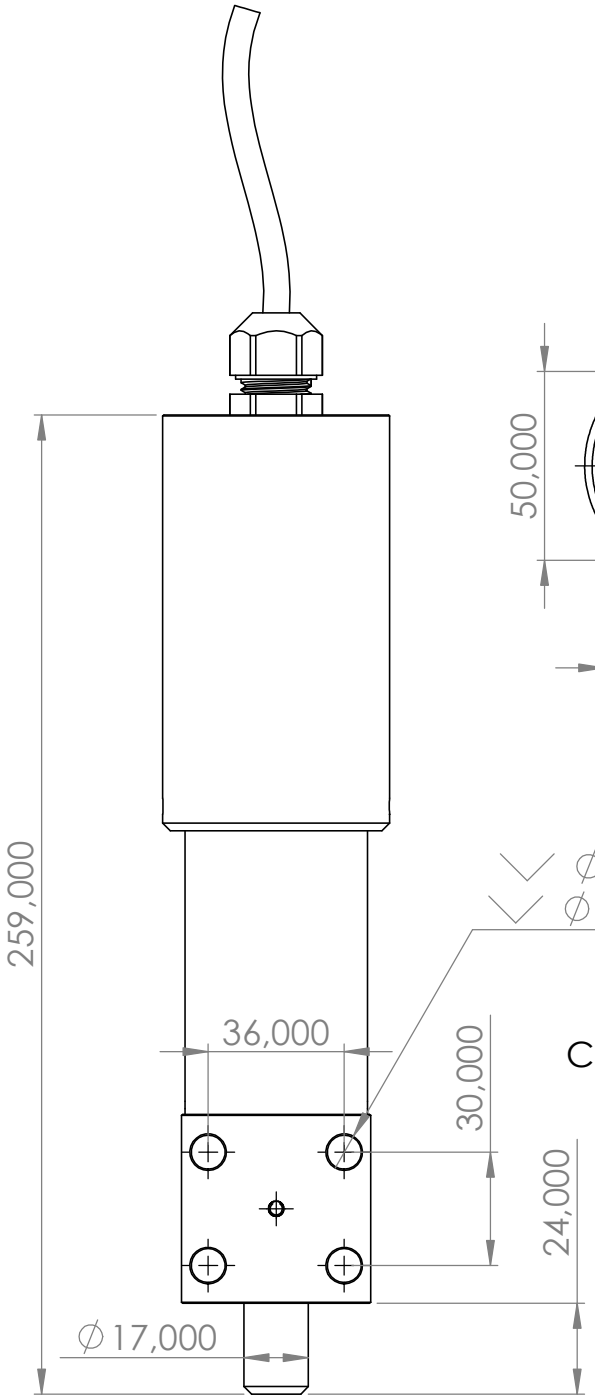

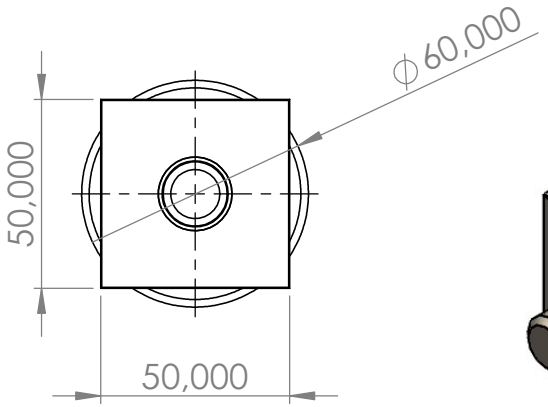

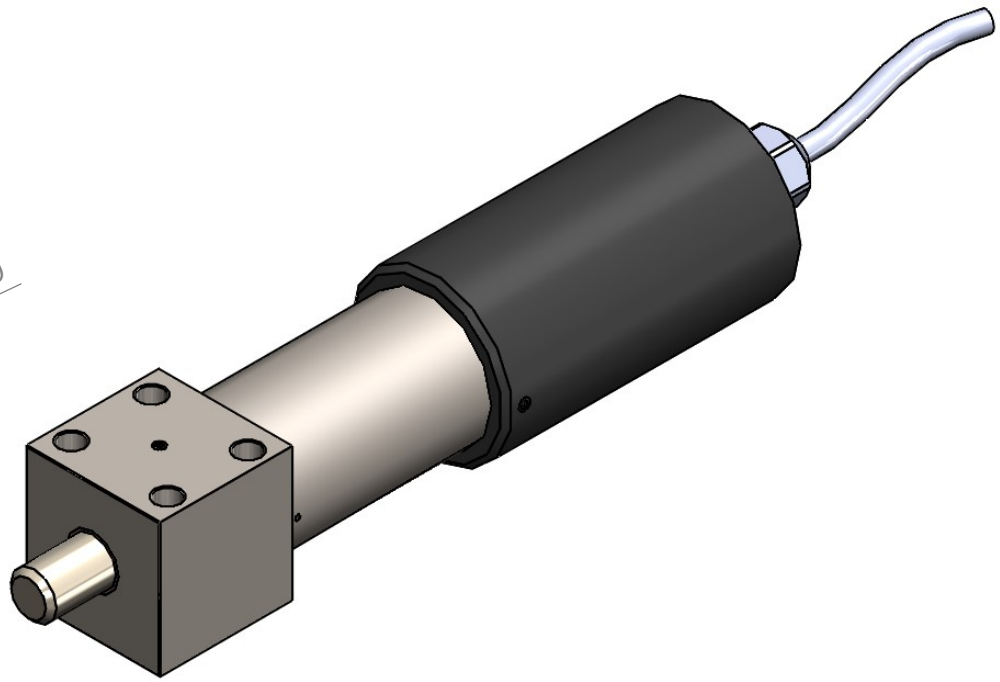

4 x ∅ 9,00
∅ 9,70 X 90.00°, Face de dessus
∅ 9,70 X 90.00°, Face de dessous

Course : 20mm

Les informations contenues dans cette mise en plan sont la propiété de PERJES-SAS.
Toute reproduction partielle ou totale sans l'autorisation écrite de PERJES-SAS est interdite.

NE PAS CHANGER L'ECHELLE

REVISION A

PERJES - SAS
4/6 Bd de Beaubourg - 77183 Croissy Beaubourg

Informations sur la dernière révision :

	Nom	DATE
Créateur	Guillaume B	12/01/2020
Vérif.	Florian F	18/05/2020

ECHELLE:1:2

SAUF INDICATION CONTRAIRE:

- LES COTES SONT EN MILLIMETRES
- TOLERANCES:
  LINEAIRES: +/- 0.1 mm
  ANGULAIRES: +/- 0.1 °

FEUILLE 1 SUR 1

A4

TITRE:

VA1 - PENE CYLINDRIQUE