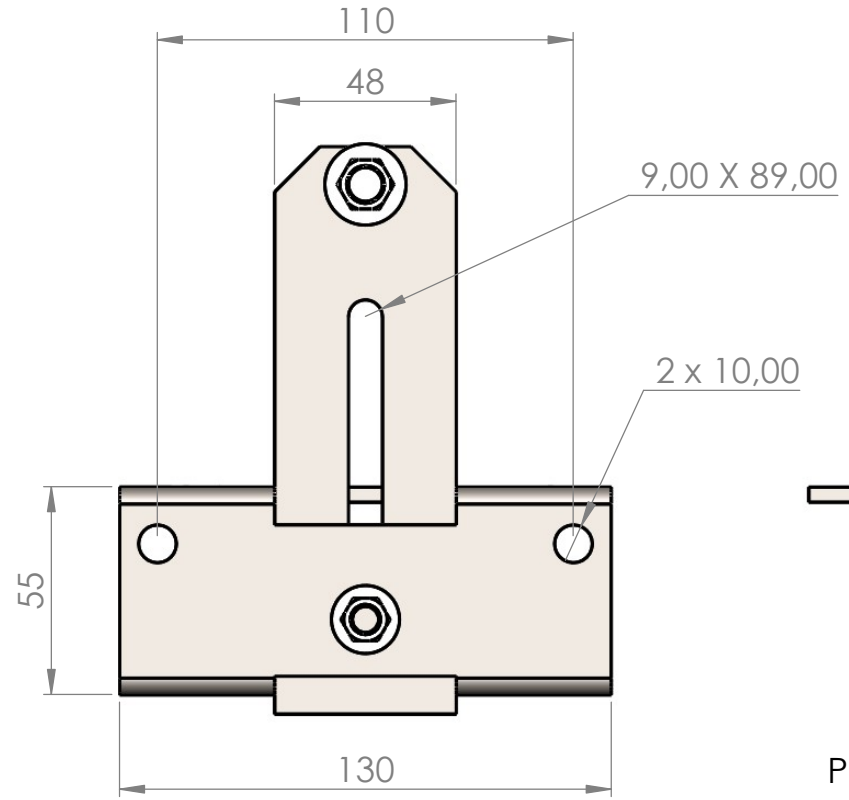

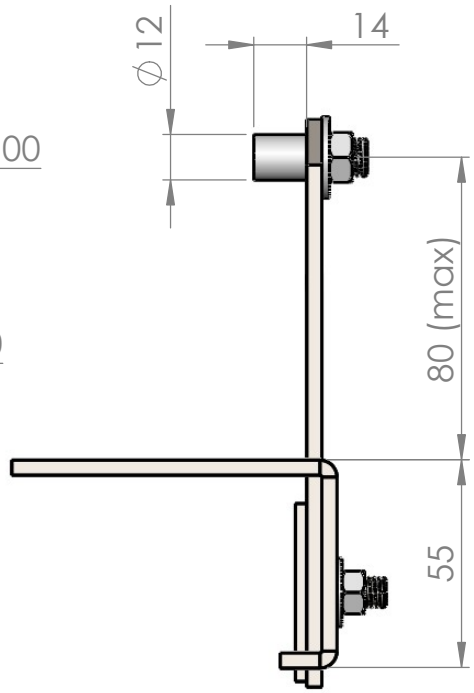

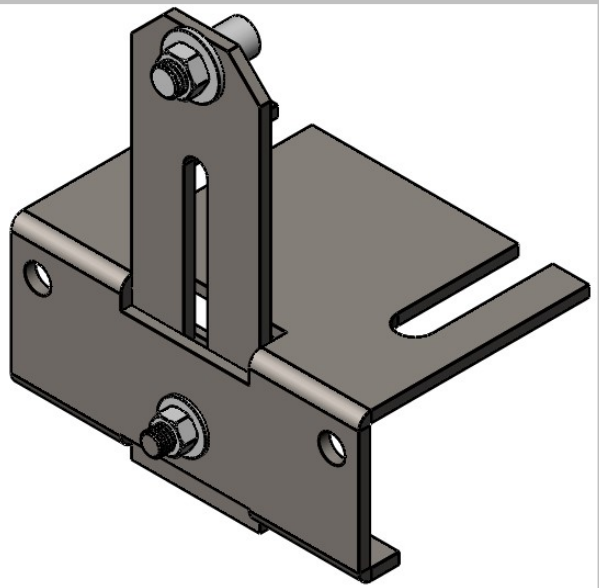

Présentation en réglage maximum haut

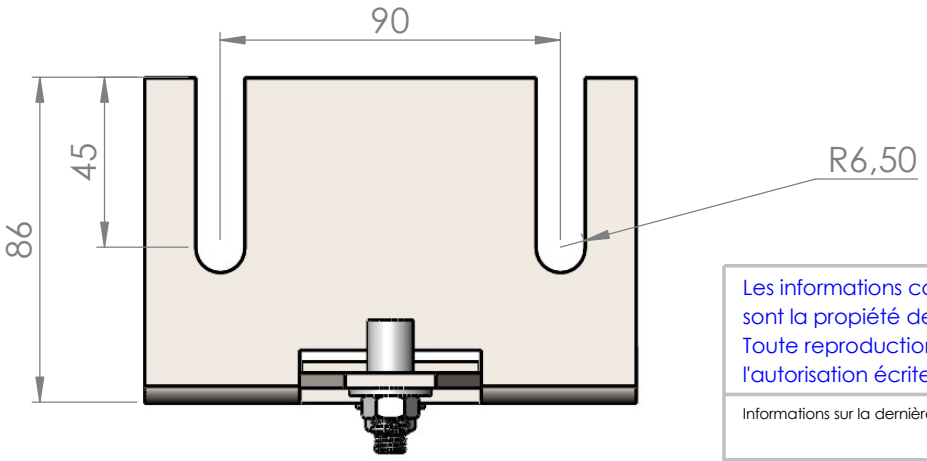

Les informations contenues dans cette mise en plan sont la propiété de PERJES-SAS.
Toute reproduction partielle ou totale sans l'autorisation écrite de PERJES-SAS est interdite.

NE PAS CHANGER L'ECHELLE

REVISION A

PERJES - SAS
4/6 Bd de Beaubourg - 77183 Croissy Beaubourg

Informations sur la dernière révision :

	Nom	DATE
Créateur	Florian F	28/02/2023
Vérif.		

SAUF INDICATION CONTRAIRE:

- LES COTES SONT EN MILLIMETRES
- TOLERANCES:
  LINEAIRES: +/- 0.1 mm
  ANGULAIRES: +/- 0.1 °

TITRE:

Mentonnet

ECHELLE:1:2 | FEUILLE 1 SUR 1 | A4