PERJES
La maitrise magnétique

Déclencheur porte coupe-feu coulissante (DPC)

Verrouillage hors tension ou sous tension

TYPE DE FIXATION 1 ET 2

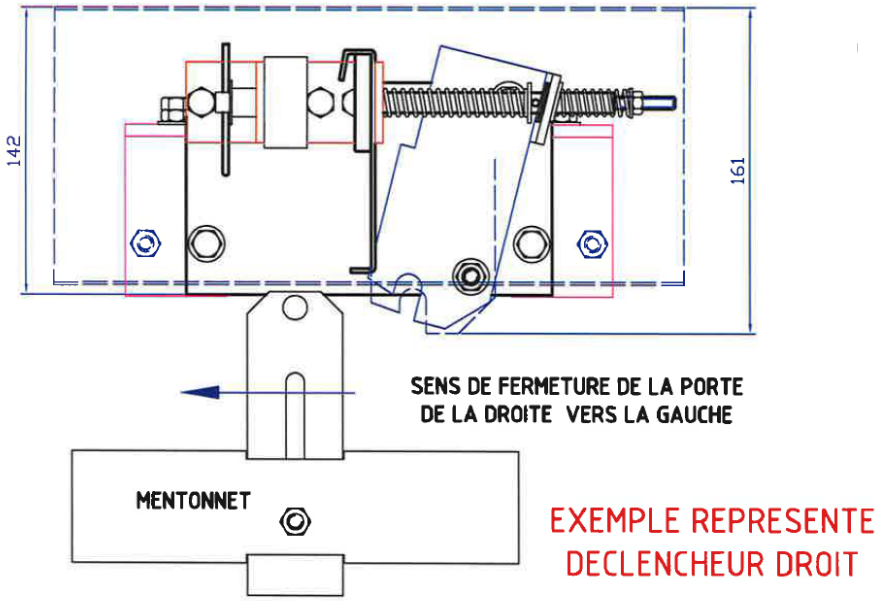

EXEMPLE REPRESENTE
DECLENCHEUR DROIT

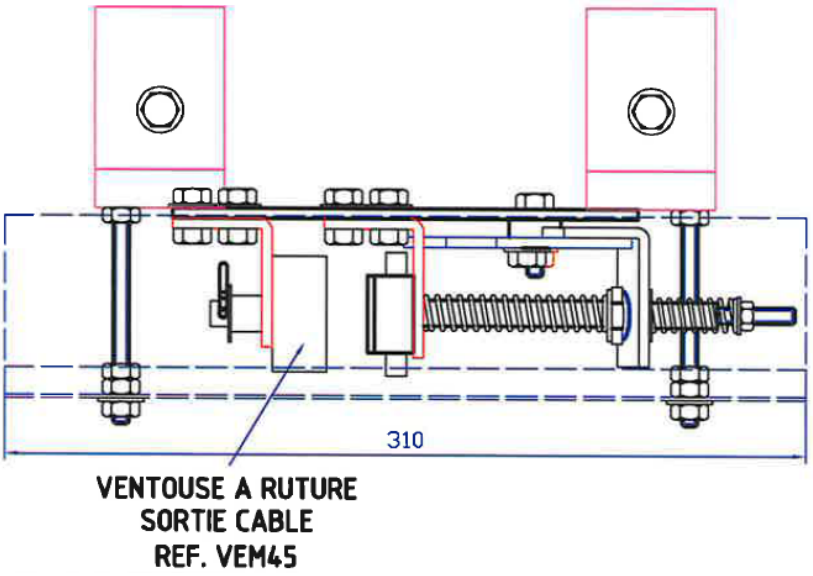

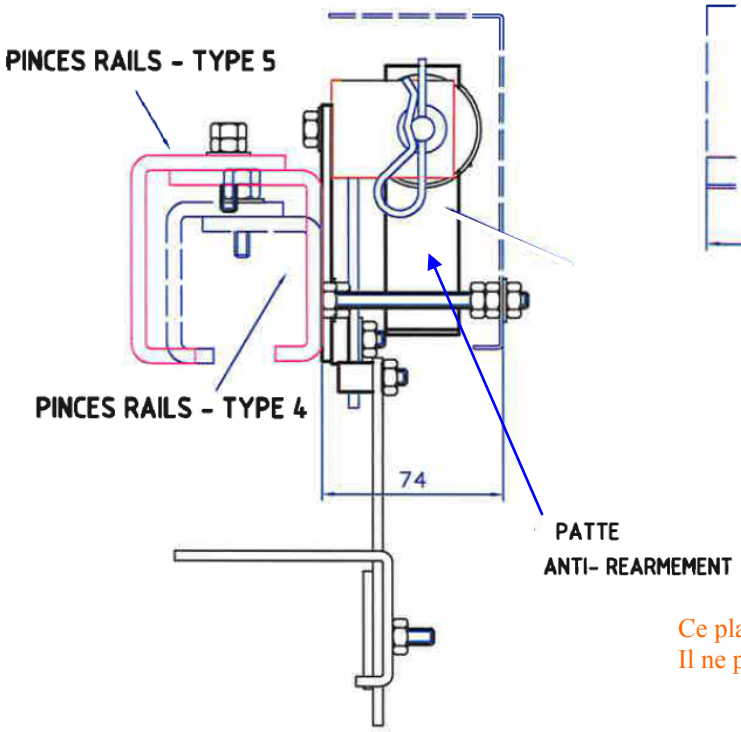

Ce plan et photo ,sont la propriété de PERJES SAS
Il ne peut être ,reproduit, utilisé ou communiqué sans notre autorisation

4/6 BLD de Beaubourg 77183 Croissy Beaubourg – Tél. : 01 60 35 00 66 – Fax : 01 60 35 08 09
S.A.S. PERJES au capital de 100 000 € – RCS MEAUX – SIRET 393 534 722 00029 – APE 316 C
Site : www.perjes.fr Email : seguin@perjes.fr

PERJES
La maitrise magnétique

Déclencheur porte coupe-feu coulissante (DPC)

Verrouillage hors tension ou sous tension

TYPE DE FIXATION 3

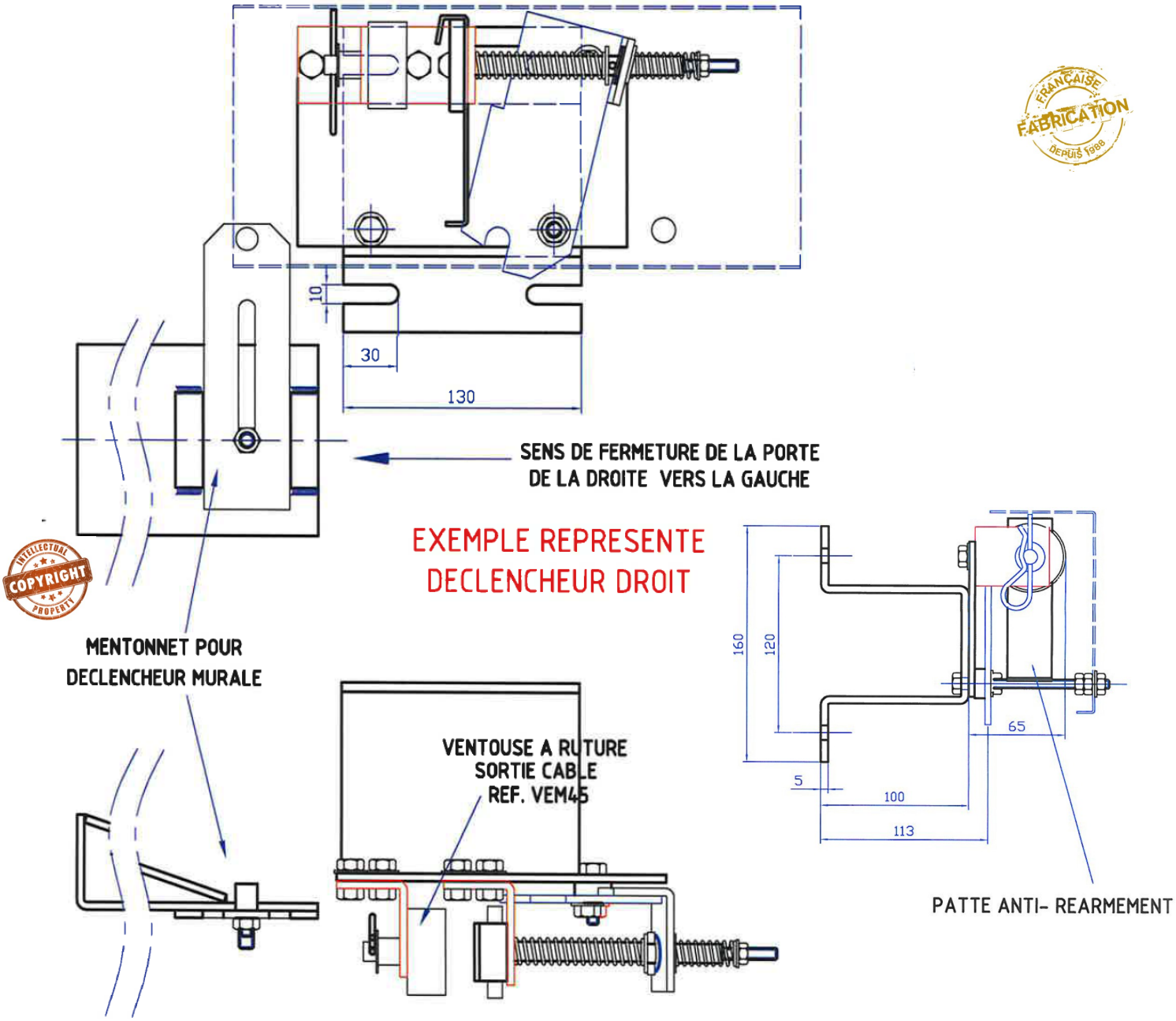

Ce plan et photo ,sont la propriété de PERJES SAS
Il ne peut être ,reproduit, utilisé ou communiqué sans notre autorisation

4/6 BLD de Beaubourg 77183 Croissy Beaubourg – Tél. : 01 60 35 00 66 – Fax : 01 60 35 08 09
S.A.S. PERJES au capital de 100 000 € – RCS MEAUX – SIRET 393 534 722 00029 – APE 316 C
Site : www.perjes.fr Email : seguin@perjes.fr
Fabricant depuis 1988