FABRICATION FRANÇAISE

PERJES
La maitrise magnétique

Verrou rond VSR 30-50 Emission Verrouillage hors tension

300 DaN

UTILISATION
Verrouillage de porte, placard, vestiaire, casier, meuble...

VERROU DE SECURITE A ENCASTER

- Consommation : 10 Watts
- Tension standard : 12/24/48 Vdc
- Course :12 ou 16 mm en option
- Ø pêne :12 mm
- Présentation : livré avec 1m de câble
- Verrouillage hors tension

Verrou fourni seul, les gâches sont proposées en option

Caractéristiques	VSR 30-50
Force de maintien maximum (daN)	300 daN
Tension standard	12/24/48 Vdc
Consommation (W)	10 W
Facteur de marche	50%
Course du pêne	12 ou 16
Câblage	sortie câble 2x0.25 longueur 1m
Verrouillage	hors tension
Fixation	flasque avant
Forme du pêne	biseauté (cylindrique sur demande)
Orientation	2 x 90° possible sur demande
Traitement	zingage blanc
Montage	horizontal ou vertical

Gâche sur demande :

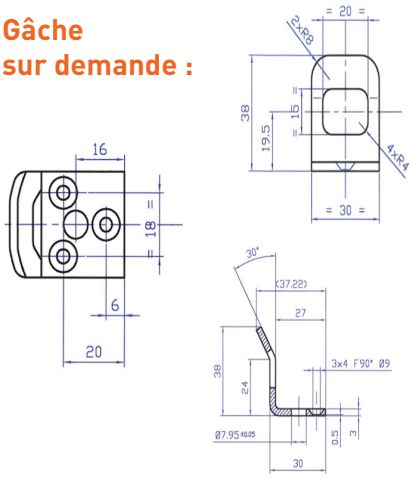

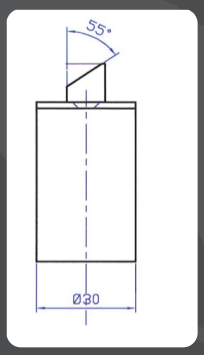

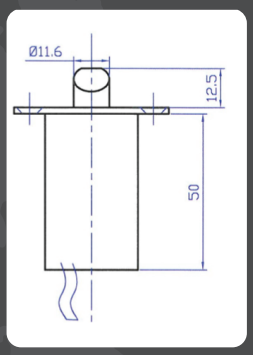

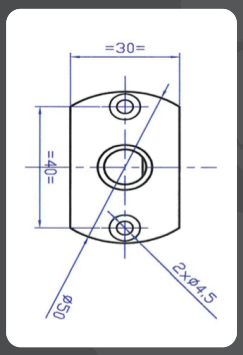

Modification possible sur étude et conception

Options disponibles :
- Déverrouillage manuel
- Version sans flasque de fixation

LES PLANS ET PHOTOS SONT LA PROPRIÉTÉ DE PERJES SAS
ILS NE PEUVENT ÊTRE REPRODUITS, NI COMMUNIQUÉS À DES TIERS, NI UTILISÉS EN TOUT OU PARTIE SANS NOTRE AUTORISATION

www.perjes.fr

4/6 Bld de Beaubourg - 77183 CROISSY BEAUBOURG
Tél. 01 60 35 00 66 - **Fax.** 01 60 35 08 09 - **Mail.** commercial@perjes.fr
S.A.S PERJES au capital de 100 000€ / RCS Meaux - Siret 393 534 722 00029 - APE 316 C